# ВОЛОКОННЫЙ ДАТЧИК ВРАЩЕНИЯ **ВГ103ПТ-200Ш** ТЕХНИЧЕСКИЙ ПАСПОРТ

## ГАБАРИТНО - УСТАНОВОЧНЫЙ ЧЕРТЕЖ

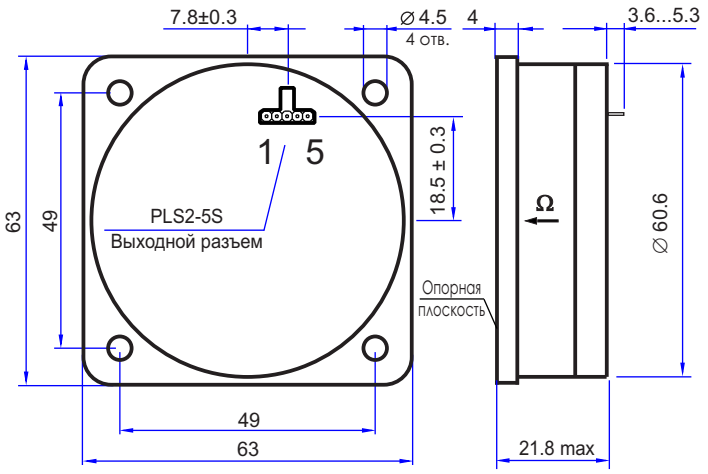


## ПАРАМЕТРЫ (типовые значения)

| | |
|---|---|
| Диапазон измеряемых скоростей | 190 град / с |
| ♦♦ Масштабный коэффициент (МК) | 12 мВ / град / с |
| Рабочая полоса частот | 0 ... 1 кГц |
| Угловой случайный дрейф | 0.01 град / √ч (2.5 мкВ/√Гц) |
| Стабильность скорости дрейфа (стабильность сдвига), СКО | 1 град / ч |
| Стабильность МК, СКО | < 0.03 % |
| Время готовности | 0.02 с |

## УСЛОВИЯ ЭКСПЛУАТАЦИИ

| | |
|---|---|
| ♦♦♦ Температура: рабочая | -40°C... +70°C |
| ♦♦♦♦ предельная (2 часа) | -55°C... +85°C |
| Вибрации, СКО | 18 g , 20Гц...2000Гц |
| Удары | 350 g, 1 мс |
| Ускорение | 5 g |

## ♦ ПАРАМЕТРЫ НАДЕЖНОСТИ

| | |
|---|---|
| Средняя наработка до отказа | 60000 час (20°C, прогноз) |
| Срок службы (прогноз) | 15 лет |

♦ Достигается при нулевой влажности
♦♦ Типовое значение. Разброс параметра от датчика к датчику ± 15%.
♦♦♦ Рабочая температура - температура встроенного термодатчика
♦♦♦♦ Предельная температура - температура окружающей среды, датчик выключен

## СХЕМА ПОДКЛЮЧЕНИЯ

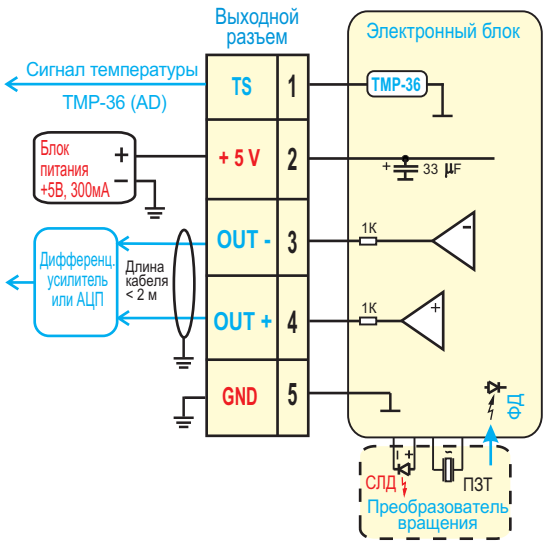


## ОПИСАНИЕ КОНТАКТОВ ВЫХОДНОГО РАЗЪЕМА **PLS2-5S**

| Контакт | Обозначение | Комментарии |
|---|---|---|
| 1 | TS | Выход термодатчика TMP-36 ( AD ) 10мВ на 1 град.С; 0.75В при 25 град.С |
| 2 | + 5 V | Вход питания +5В±0.25В, 200 мА макс,пульсации не более 10 мВ в полосе до 1 МГц |
| 3 | OUT - | Выходной сигнал ( - 6 мВ/град/сек ). Смещен на +1В относительно “GND”. * |
| 4 | OUT + | Выходной сигнал ( + 6 мВ/град/сек ). Смещен на +1В относительно “GND”. * |
| 5 | GND | “Земля” питания. |

* - выходом датчика является разность напряжений между контактами 4 и 3

## ФИЗИЧЕСКИЕ ХАРАКТЕРИСТИКИ

1. Ω - ось чувствительности ( ~ 0.1° )
2. Рассеиваемая мощность - 1 Вт ( номинал )
3. Вес - 60 грамм
4. Объем - 65 мл
5. Материал корпуса - пластик
6. Система допусков - 14 квалитет

## РЕКОМЕНДАЦИИ И МЕРЫ ПРЕДОСТОРОЖНОСТИ

1. Не деформировать корпус и контакты
2. Не ронять, не ударять (содержит хрупкие компоненты)
3. Рекомендуется использовать для монтажа два диагонально расположенных винта с эластичными прокладками
4. Соблюдать требования по защите от статического электричества
5. Использовать только во влагозащищенном приборном отсеке
6. Обесточить все цепи при подключении
7. Паяться к контактам низкотемпературным припоем